sachtler

Cine 20

Publication No. S2017-4980/0
Publication date 01/23/24

Manual

Benutzerinformation

Fluid Head

Fluidkopf

Copyright

Copyright © 2024

All rights reserved.

Original Instructions: English

All rights reserved throughout the world. No part of this publication may be stored in a retrieval system, transmitted, copied or reproduced in any way, including, but not limited to, photocopy, photograph, magnetic or other record without the prior agreement and permission in writing of Videndum Plc.

Disclaimer

The information contained in this publication is believed to be correct at the time of printing. Videndum Ltd reserves the right to make changes to the information or specifications without obligation to notify any person of such revision or changes. Changes will be incorporated in new versions of the publication. We are making every effort to ensure that our publications are updated on a regular basis to reflect changes to product specifications and features. Should this publication not contain information on the core functionality of your product, please let us know. You may be able to access the latest revision of this publication from our website. Videndum Production Solutions Ltd reserves the right to make changes to product design and functionality without notification.

Trademarks

All product trademarks and registered trademarks are the property of Videndum Plc.

All other trademarks and registered trademarks are the property of their respective companies.

Published by:

Videndum Production Solutions Ltd

Email: publications@videndum.com

Table of Contents

1 Safety 4
General Safety 4

2 Operating Elements 6

3 Operation 8
3.1 Intended Use 8
3.2 Moving the pan bar 8
3.3 Leveling the fluid head 8
3.4 Mounting the camera and / or plate 8
3.5 Counterbalancing the camera 10
3.6 Setting the damping 10
3.7 Brakes 10
3.8 Change the battery 10
3.9 Transport setting for damping, counterbalance and brakes 10

4 Technical Specification 11

5 Accessories 12
6 Inspection & Cleaning 12
7 Warranty 12

1 Sicherheitshinweise 13
Allgemeine Sicherheit 13

2 Bedienelemente 15

3 Betrieb 17
3.1 Bestimmungsgemäße Verwendung 17
3.2 Schwenkarmverstellung 17
3.3 Nivellieren des Fluidkopfes 17
3.4 Entnehmen und Einsetzen der Kameraplatte 17
3.5 Einstellen der Kamerabalance 19
3.6 Einstellen der Dämpfung 19
3.7 Bremsen 19
3.8 Austausch der Batterie 19
3.9 Transportstellung von Dämpfung, Gewichtsausgleich und Bremsen 19

4 Technische Daten 20

5 Zubehör 21
6 Inspektion & Pflege 21
7 Gewährleistung 21

5 Gewährleistung 22

General Notices 23
UK Declaration of Conformity 23
EU Declaration of Conformity 23
FCC Compliance Statement 23
Environmental considerations 24

General Safety

Important information on the safe installation and operation of this product. Read this information before operating the product. For your personal safety, read these instructions.

Do not operate the product if you do not understand how to use it safely.

Save these instructions for future reference.

Warning Symbols Used in these Instructions

Safety cautions are included in these instructions. These safety instructions must be followed to avoid possible personal injury and avoid possible damage to the product.

⚠ **Warning!** Where there is a risk of personal injury or injury to others, comments appear supported by the word 'WARNING'.

⚠ **Caution!** Where there is a risk of damage to the product, associated equipment, process or surroundings, comments appear supported by the word **'CAUTION'.**

Refer to the product instruction manual.

Warning! Pinch point, injury to fingers or hands, exercise caution.

Health and Safety

⚠ **Risk of personal injury or injury to others**. All personnel must be fully trained and adhere to correct manual handling techniques and Health & Safety regulations. It is the responsibility of the local organisation to enforce safe working practices at all times.

Mounting and Installation

⚠ **Warning!** Do not fit a head to a tripod that cannot support the combined mass of the head and its full payload.

Warning! Do not place fingers between the platform and the body of the fluid head.

⚠ **Caution!** Always lock the horizontal and vertical brakes when the camera is mounted but not in use or when leveling the fluid head on the tripod.

⚠ **Caution!** Hold the camera securely when mounting or dismounting from the fluid head and when making adjustments to the tripod height or footprint.

⚠ **Caution!** Always hold the pan bar when making adjustments to the counterbalance or camera position. Do not use the pan bar to lift or move the tripod and fluid head.

⚠ **Caution! Do not** attach heavy items to the pan bar.

⚠ **Caution!** Always remove the camera before transporting.

Maintenance

⚠ **Warning!** The fitting of non-approved parts and or accessories or servicing by non-approved personnel could effect the safety of the product. It may also invalidate the terms and conditions of the product warranty.

⚠ **Caution!** When replacing the battery, only use the same or an equivalent type of battery recommended for use with this product.

General

⚠ **Caution!** Before mounting the fluid head on the tripod, check if the tripod has a safe standing and if the tripod leg extensions are clamped

⚠ **Caution!** Before releasing the tie down on the fluid head (with amounted camera), the tripod must be secured against fall over.

⚠ **Caution!** Before releasing the vertical brake (at a non balanced camera set up) or the clamping of the camera/ balance plate the camera must be secured against sudden movement, otherwise there may be a danger of finger trapping.

⚠ **Caution!** During camera tilt movements with extreme tilt angles there may be a danger of finger trapping between sideload plate and housing for users and third persons.

⚠ **Caution!** Do not use side load lever as a carrying handle.

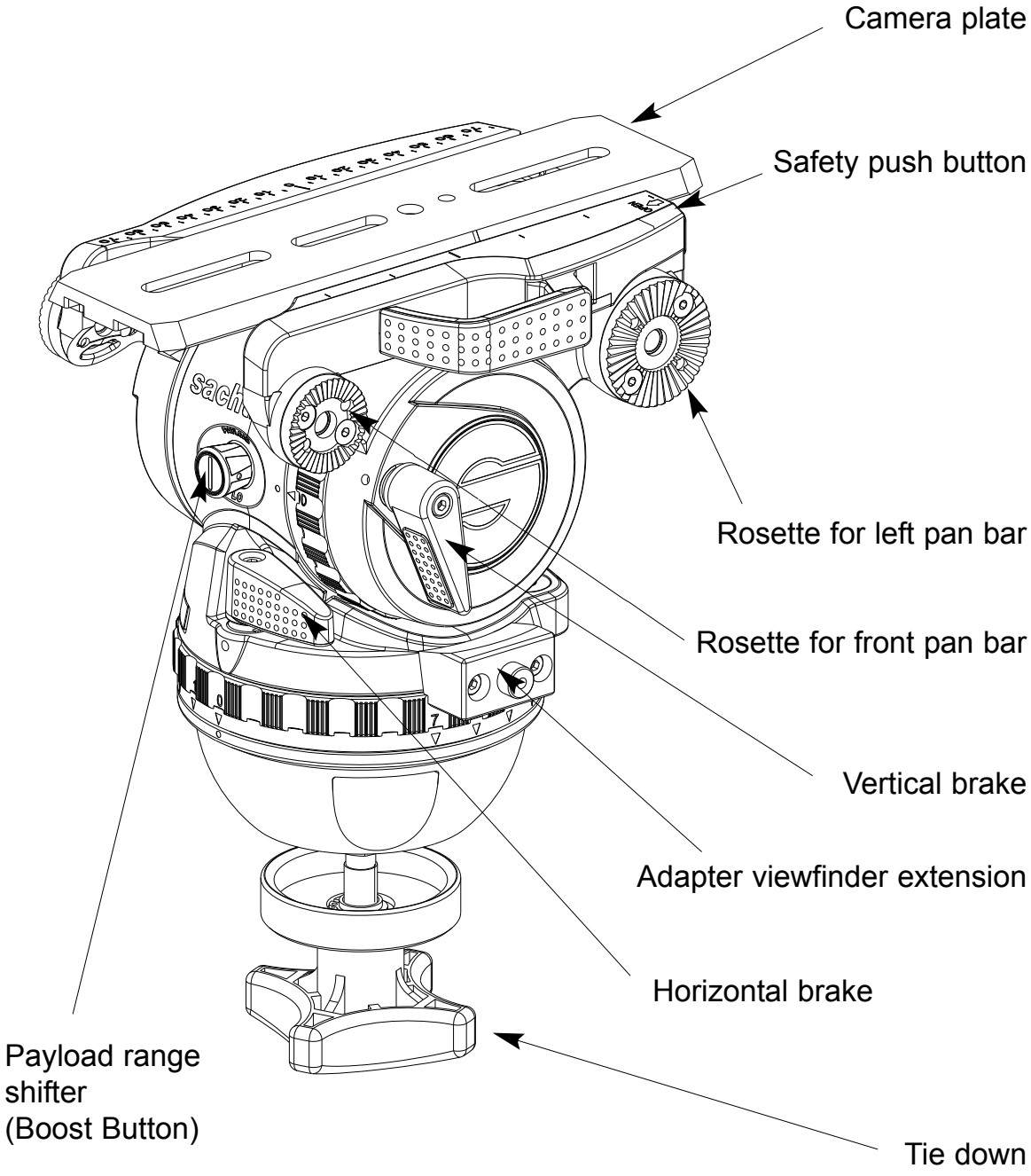
Camera plate
Safety push button
Rosette for left pan bar
Rosette for front pan bar
Vertical brake
Adapter viewfinder extension
Horizontal brake
Payload range shifter (Boost Button)
Tie down

Pic. 1

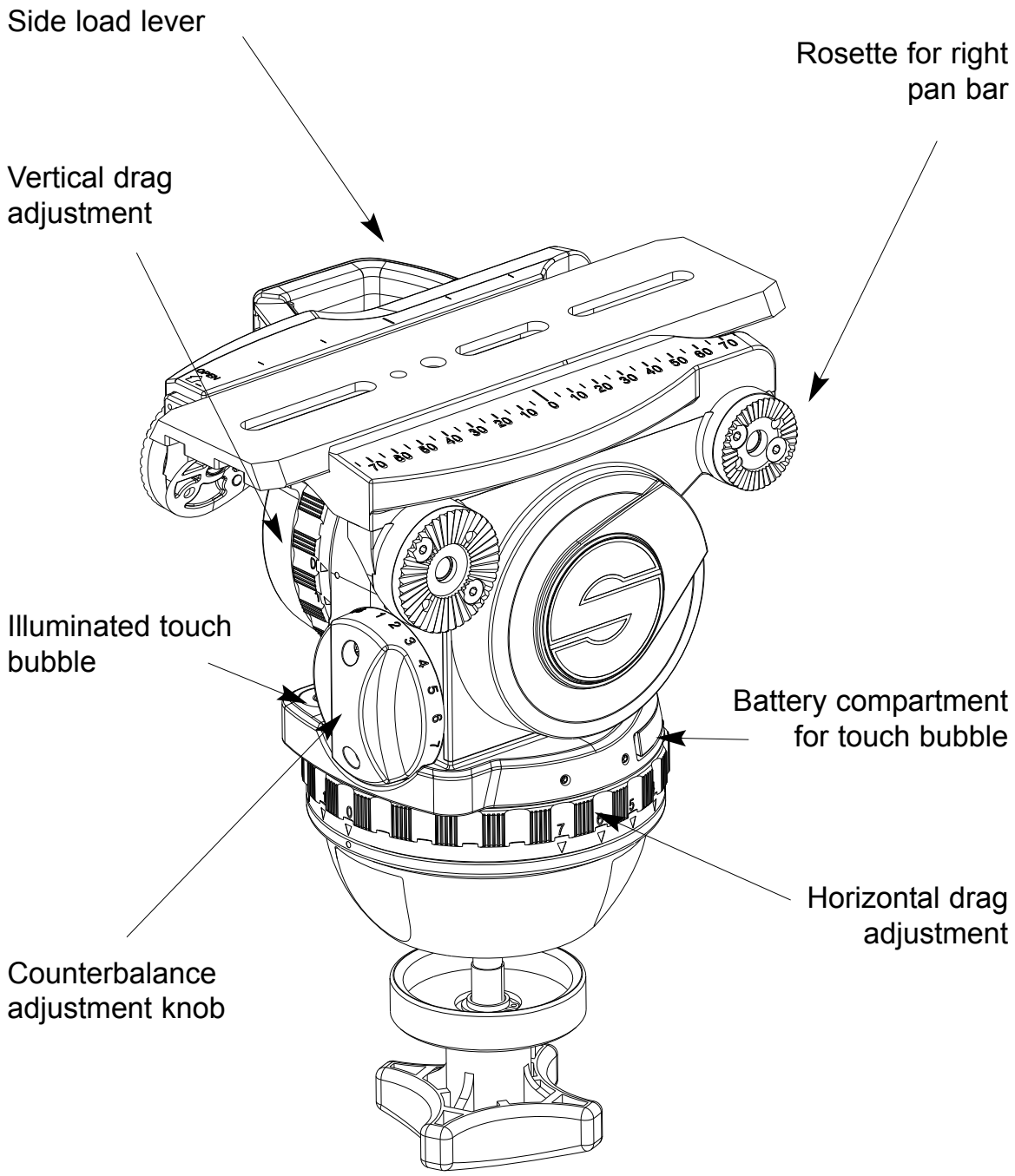
Side load lever
Rosette for right pan bar
Vertical drag adjustment
Illuminated touch bubble
Battery compartment for touch bubble
Horizontal drag adjustment
Counterbalance adjustment knob

Pic.2

3.1 Intended Use

The Cine 20 fluid head has been developed to enable smooth pan and tilt movement giving the operator total image control through a wide range of angles. (See Technical data for Maximum payload).

3.2 Moving the pan bar

Open the black clamp lever of the pan bar and move the pan bar into the desired position. Close the clamp lever of the pan bar. During transportation the pan bar can be moved next to the tripod legs.

⚠ **Caution:** Open the clamp lever of the pan bar far enough that the teeth of the pan bar clamp do not touch while moving the pan bar. Make sure that the teeth interleave with each other when closing the clamp lever of the pan bar.

3.3 Leveling the fluid head

The fluid head has a bubble to facilitate leveling. Apply the vertical brake of the fluid head and hold the camera with one hand. Open the tie down of the fluid head and move the head in such a way, that the bubble moves into the levels black circle. Tighten the tie down firmly.

Touch Bubble

The fluid head has a self illuminating Touch Bubble which allows easy leveling even under unfavorable lighting conditions.

The illumination is activated by strong tapping on the bubble.

3.4 Mounting the camera and / or plate

Attach the camera plate around the cameras centre of gravity.

- Apply horizontal brake and release vertical brake.
- Hold the camera and / or plate with one hand.
- Press the safety push button with your thumb and open the side load lever completely as shown in Pic. 3, illustration “OPEN”.

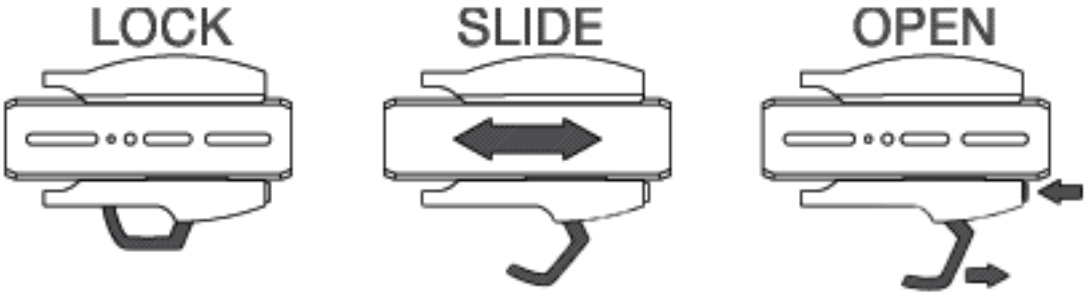

Pic 3

- The camera(plate) is now unlocked and can be removed from the fluidhead.
- Attach the camera plate to the camera (Two 3/8" screws are provided as a standard fixing solution.)
- If you need to attach your camera either with 1/4”screw and 3/8”screw or 1/4” screw and pin, just use the screws located in the parking positions, shown in picture 4.

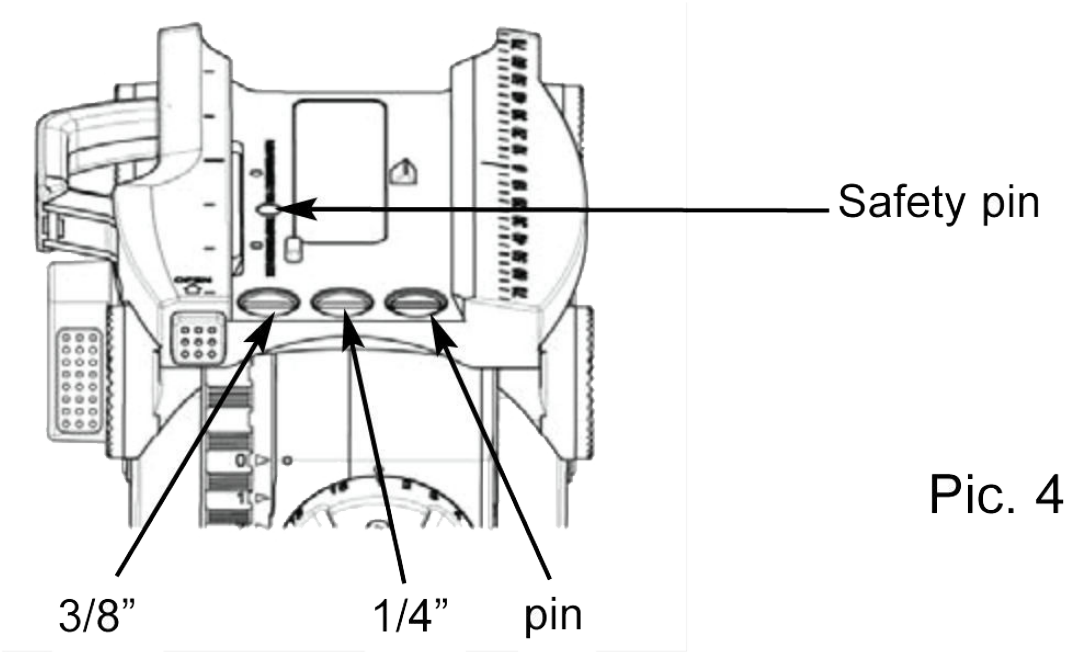

Pic. 4

- To mount the camera (plate) onto the fluid head, place the camera plate's dovetail in the dovetail's guide on the head (arrow A).
- Lower the camera (plate). The snap lock will spring back and snap in to secure the camera plate when it is in a flat position. (arrow B)

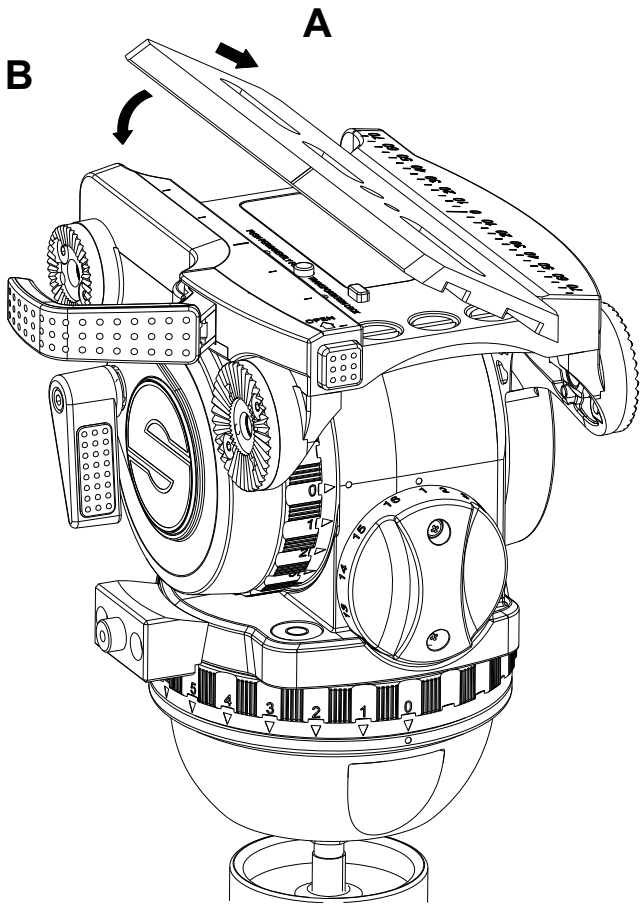

- Close the sideload lever until the red safety lock is locked (audible clicking).

  If the camera plate is not locked into position, the sideload lever will not close completely.

  Closing the sideload lever without camera plate (e.g. for transportation), press the marked safety pin whilst closing the sideload lever.

3.5 Counterbalancing the camera

Before adjusting the counterbalance of the camera, the center of gravity of the camera must be centered precisely over the axis of the fluid head.

- Lock the vertical brake, adjust the vertical setting of the fluid damping to “0”, adjust the knob for the counterbalance setting to “1” and switch the payload range shifter (Boost Button) on the head's front side to position “LO”.
- Secure the camera with one hand and open the vertical brake.
- Should the camera be front or back heavy open the side load lever (pic. 3, illustration “SLIDE”). Keep the camera secured with one hand. Centre the camera weight and compensate for a back heavy setup by sliding the camera plate forwards and for a front heavy setup by sliding backwards. The camera should remain in the horizontal position.
- Lock the camera plate by closing the side load lever completely
- The fluid head is equipped with a sixteen step counterbalance adjustment and payload range shifter on the head's front side with two positions (High and Low).
- Select the setting which compensates best with your camera set up. Adjusting the lower setting is immediately effective. The adjustment of the higher setting becomes effective after passing the “0” level while tilting the fluid head.

3.6 Setting the damping

The Cine 20 is equipped with a 7-step damping level horizontally and vertically and a zero setting. By turning the vertical setting and the horizontal setting the desired level of fluid damping is selected. Turn the setting ring to "0" in order to switch off the damping completely. The different damping levels can only be felt if the horizontal and vertical brakes are open. If you apply damping, the degree of horizontal and vertical damping is identical and this enables precise diagonal panning movements without jerks and vibrations. Make sure that you always turn the setting to the next indexed position (arrow pointing on index dot). Engage the retainer pins by slowly panning or tilting the camera.

Panning or tilting the camera with settings between the indexed positions can damage the retainer pins and/or disks.

3.7 Brakes

The horizontal brake applies the lock for the pan and the vertical brake for the tilt movement. Both brakes are free off vibrations and can be used during shooting.

3.8 Change the battery

The illumination is powered by one standard type button cell (CR 2032, 3 V) located in the battery holder, which can be opened with a tapered object such as a screwdriver. Make sure to insert the new batteries according to the “plus” symbol as indicated in the covering plate. The battery lasts for about 2000 illumination cycles.

3.9 Transport setting for damping, counterbalance and brakes

To ensure smooth operation of the setting rings for the damping over the long lifetime period of the fluid head, you should turn both setting rings from position “0” to maximum position, before and after the use of the fluid head.

Setting during transportation: the most important issue is to open both brakes - horizontal and vertical.

Counterbalance and damping should be set to maximum position.

Payload range overall	2kg to 22 kg (4.0 lb to 48.0 lb)
Boost Button:	LO: 2 kg to 15 kg (4.4 lb to 33 lb) HI: 9 kg to 22 kg (20 lb to 48,5 lb)
Counterbalance steps	16
Camera sliding range	150 mm (6”)
Grades of drag	horizontally and vertically 7 each and 0
Tilt angle	+90°/-80° (depending on position of counterbalance knob)
panning range	360°
Temperature range	-40°C (-40°F) to 60°C (140°F)
Weight	4.1 kg (9 lb)
Camera fitting	sideload camera plate mechanism, camera attached either with 2 x 3/8” screws or 1 x 3/8” screw, 1 x 1/4” screw or 1 x 1/4” screw, 1 pin
Tripod/Pedestal fitting	100 mm bowl
Pan bar	telescopic with attachment diameter of 18/22/36 mm (0.7/0.9/1.4”), length 350 to 520 mm (13.8 - 20.5”)
Battery	LR 2032, 3 V

The following accessories are available:

- A “Front pan bar”” with Code no. 3373.
- A “Pan bar HD left” with Code no. 3371.
- For further accessories please have a look in out catalogue or on our web page www.sachtler.com.

6 Inspection & Cleaning

Clean the fluid head regularly using a soft cloth and mild detergent.

7 Warranty

The warranty will be invalidated if:

- The head is improperly installed or used in a manner contrary to this user guide.
- The head housing is opened by unauthorized personnel.
  Extended Warranty
  Please register at **www.sachtler.com** for an extended warranty period

Allgemeine Sicherheit

Wichtige informationen zur sicheren Installation und zum Betrieb dieses Produkts. Lesen Sie diese information, bevor Sie das Produkt in Betrieb nehmen. Beachten Sie zur Ihrer persönlichen Sicherheit diese Anweisungen.

Bedienen Sie das Produkt nicht, wenn Sie nicht wissen, wie Sie es sicher verwenden können.

Bewahren Sie diese Anleitung zum späteren Nachschlagen auf.

In dieser Anleitung verwendete Warnsymbole

Die in dieser Anleitung verwendeten Sicherheitshinweise müssen befolgt werden, um mögliche Verletzungen und Schäden am Produkt zu vermeiden.

⚠ **Warnung:** Wenn die Gefahr besteht, dass Personen verletzt werden oder andere Personen zu Schaden kommen, wird dies durch das Wort **"Warnung"** gekennzeichnet.

⚠ **Vorsicht:** Wenn die Gefahr besteht, dass das Produkt, die zugehörige Ausrüstung, der Prozess oder die Umgebung beschädigt werden können, wird dies durch das Wort **"Vorsicht"** gekennzeichnet.

⚠ **Warnung:** Quetschstelle, Verletzzungen an Fingern oder Händen, Vorsicht.

Gesundheit und Sicherheit

⚠ **Gefahr von Personenschäden oder Verletzungen:** das Personal muss umfassend geschult sein und sich an die korrekten Bedienungs-, Gesundheits- und Sicherheitsvorschriften halten. Es liegt in der Verantwortung der örtlichen Organisation, jederzeit sichere Arbeitsmethoden durchzusetzen.

Montage und Installation

⚠ **Warnung:** Montieren Sie keinen Kopf auf ein Stativ, das für das Gewicht von Kamera und Kopf nicht zugelassen ist.

⚠ **Warnung:** Halten Sie ihre Finger nicht zwischen die Plattform und das Gehäuse des Fluidkopfes.

⚠ **Vorsicht:** Halten Sie die Kamera sicher fest, wenn Sie den Fluidkopf montieren oder demontieren und wenn Sie die Höhe oder die Standfläche des Stativs verändern

⚠ **Vorsicht:** Verwenden Sie den Schwenkarm nicht zum Anheben oder Transportieren des Stativs oder Fluidkopfes.

⚠ **Vorsicht:** Befestigen Sie keine schweren Gegenstände an dem Schwenkarm.

⚠ **Vorsicht:** Nehmen Sie die Kamera vor dem Transport immer ab.

Wartung

⚠ **Vorsicht:** Der Einbau von nicht zugelassenen Teilen und/oder Zubehör oder die Wartung durch nicht zugelassenes Personal kann die Sicherheit des Produkts beeinträchtigen. Außerdem kann dadurch die Gewährleistung erlöschen.

⚠ **Vorsicht:** Verwenden Sie beim Auswechseln der Batterie nur den gleichen oder einen gleichwertigen Batterietyp, der für die Verwendung mit diesem Produkt empfohlen wird

Allgemein

⚠ **Vorsicht:** Bei aufgesetzter Kamera darf die Klemmschale des Fluidkopfes nur dann gelöst werden, wenn die Kamera mit Stativ gegen Umkippen gesichert wurde.

⚠ **Vorsicht:** Beim Lösen der Vertikalbremse muß sichergestellt sein, daß die Kamera gegen plötzliche Bewegung gesichert ist.

⚠ **Vorsicht:** Der sideload Hebel zum Arretieren der Kameraplatte darf nicht zum Tragen des Kopfes mit montierter Kamera benutzt werden.

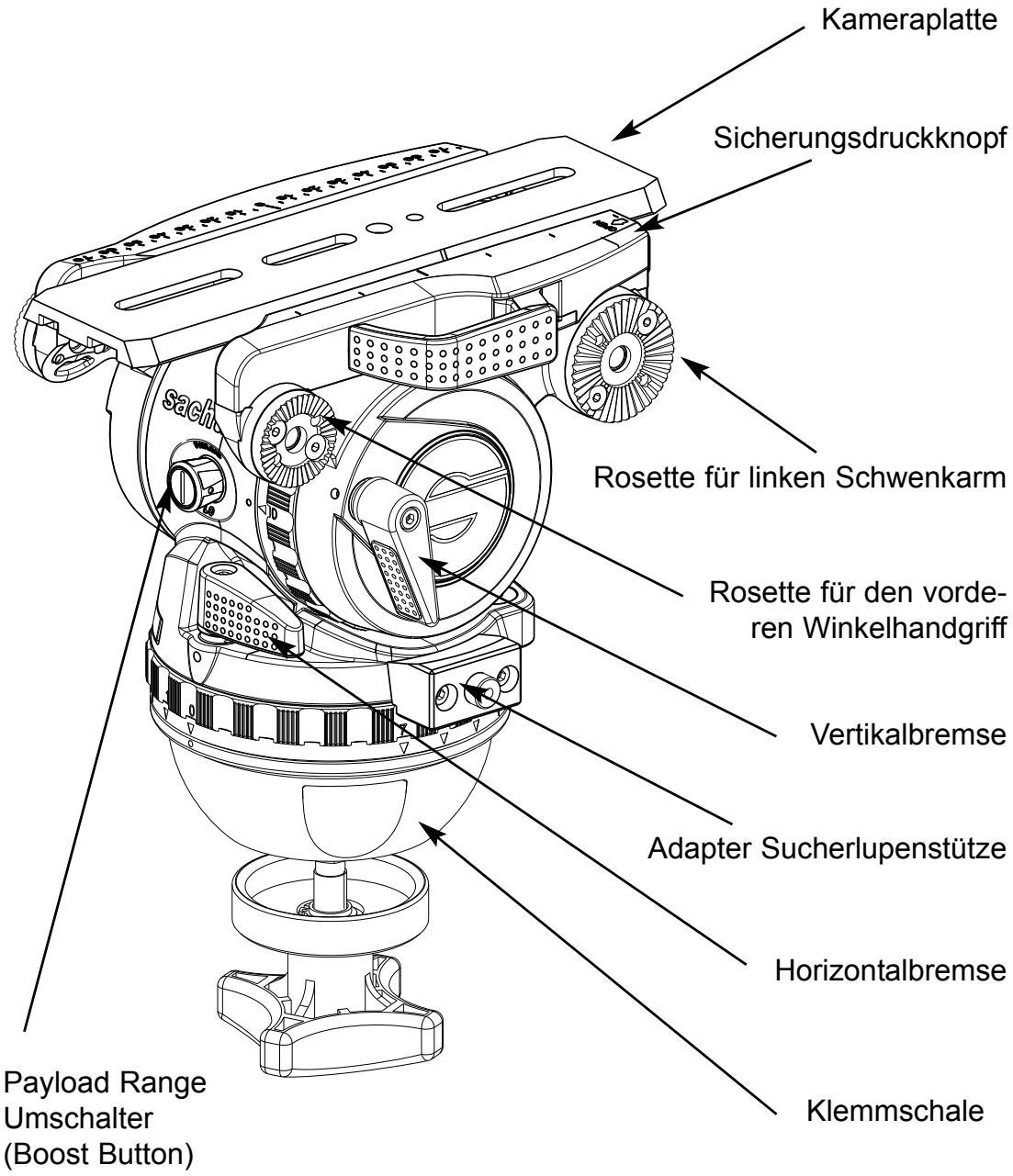
Kameraplatte
Sicherungsdruckknopf
Rosette für linken Schwenkarm
Rosette für den vorderen Winkelhandgriff
Vertikalbremse
Adapter Sucherlupenstütze
Horizontalbremse
Klemmschale
Payload Range Umschalter (Boost Button)

Abb. 1

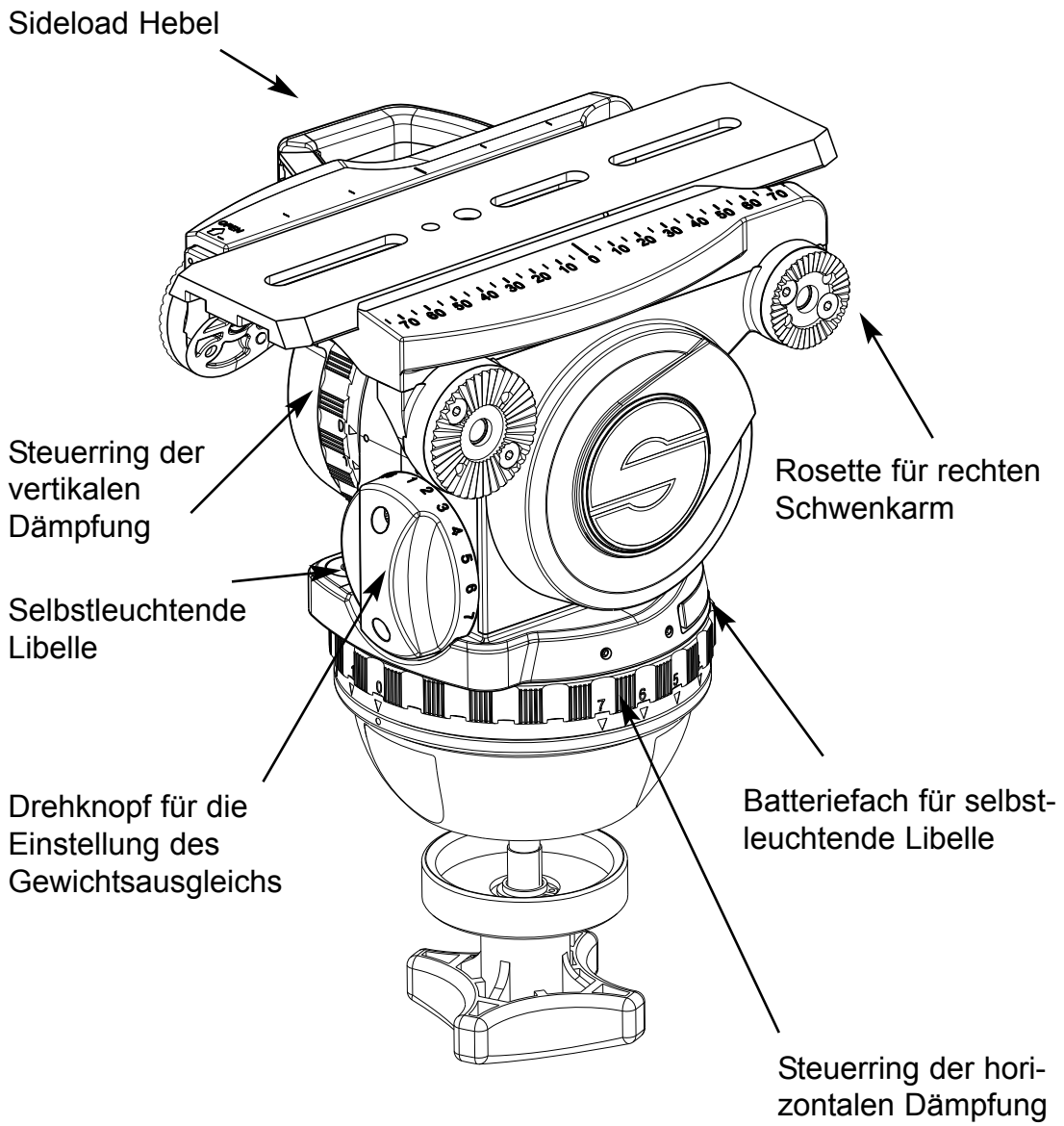
Sideload Hebel
Steuerring der vertikalen Dämpfung
Selbstleuchtende Libelle
Drehknopf für die Einstellung des Gewichtsausgleichs
Rosette für rechten Schwenkarm
Batteriefach für selbstleuchtende Libelle
Steuerring der horizontalen Dämpfung

Abb.2

3.1 Bestimmungsgemäße Verwendung

Der Fluidkopf wurde für Schwenk- und Neigebewegungen von Kameras entwickelt. Die maximale Traglast ist in Kapitel 4 spezifiziert.

3.2 Schwenkarmverstellung

Lösen Sie den Klemmhebel des Schwenkarms und bringen Sie den Schwenkarm in die gewünschte Position. Durch Anheben und Drehen kann die Stellung des Klemmhebels variiert werden. Schließen Sie die Klemmschraube des Schwenkarms. Für den Transport kann der Schwenkarm an die Stativbeine geschwenkt werden.

⚠ **Achtung:** Lösen Sie die Klemmschraube des Schwenkarms weit genug. Die Zahnkränze der Schwenkarmanlenkung sollten beim Verstellen kein Rattern verursachen. Achten Sie darauf, daß beim Klemmen des Schwenkarms die Verzahnungen bündig ineinander greifen.

Wollen Sie den mitgelieferten Schwenkarm auf der linken Seite des Fluidkopfes anbringen, so kann das Klemmstück mit Flügelschraube, welches zur Anlenkung an den Fluidkopf dient, versetzt werden. Dazu den Schwenkarm vom Fluidkopf abschrauben, schwarze Plastikkappe mit Hilfe einer Münze oder eines Schraubendrehers lösen und entfernen; Klemmstück abnehmen, umsetzen, Plastikkappe wieder einschrauben und festziehen.

3.3 Nivellieren des Fluidkopfes

Schließen Sie die Vertikalbremse und sichern Sie die Kamera mit einer Hand. Lösen Sie die Klemmschale des Fluidkopfes und richten Sie den Kopf so aus, daß die Luftblase der Libelle im schwarzen Kreis steht. Klemmschale danach gut festziehen.

Beleuchtete Wasserwaage (Libelle) Der Cine 20 verfügt über eine selbstleuchtende Libelle, um auch bei ungünstigen Lichtverhältnissen leicht Nivellieren zu können. Durch kräftiges Antippen der Libelle wird die Beleuchtung aktiviert. Die Libelle leuchtet ca. 20 Sekunden.

3.4 Entnehmen und Einsetzen der Kameraplatte

Der Fluidkopf ist mit einem Klemmmechanismus für eine seitlich gelagerte Kameraplatte ausgestattet:

- Schließen Sie die Horizontal- und Vertikalbremse.
- Fassen Sie die Kameraplatte mit der einen Hand.
- Drücken Sie den roten Sicherungs Druckknopf mit dem Daumen und öffnen Sie den Sideload Hebel vollständig wie in Abb. 3, illustration “OPEN” dargestellt.

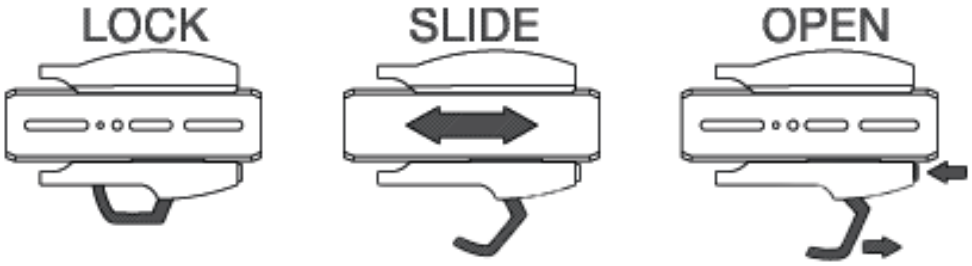

Abb. 3

- Die Kamera(platte) ist jetzt frei und kann vom Fluidkopf abgenommen werden.
- Bef Sie die Kamera an der Kameraplatte. (Zwei 3/8"-Schrauben sind standardmäßig im Lieferumfang enthalten.)
- Falls Sie Ihre Kamera entweder mit einer 3/8” Schraube und einer 1/4” Schraube oder mit einer 1/4” Schraube und einem Pin befestigen wollen, haben Sie die Möglichkeit, die in den Parkpositionen (siehe Abb. 4) positionierten Schrauben zu verwenden.

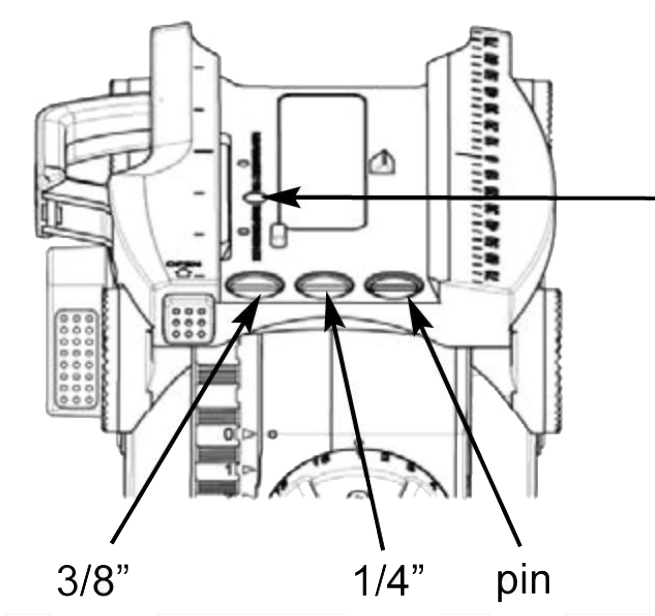

Pic. 4

- Setzen Sie die Kameraplatte schräg in die Schwalbenschwanzführung am Fluidkopf ein (Abb. 5, Pfeil A).
- Drücken Sie nun die Kamer(platte) flach auf den Fluidkopf bis der Mechanismus hörbar einrastet.

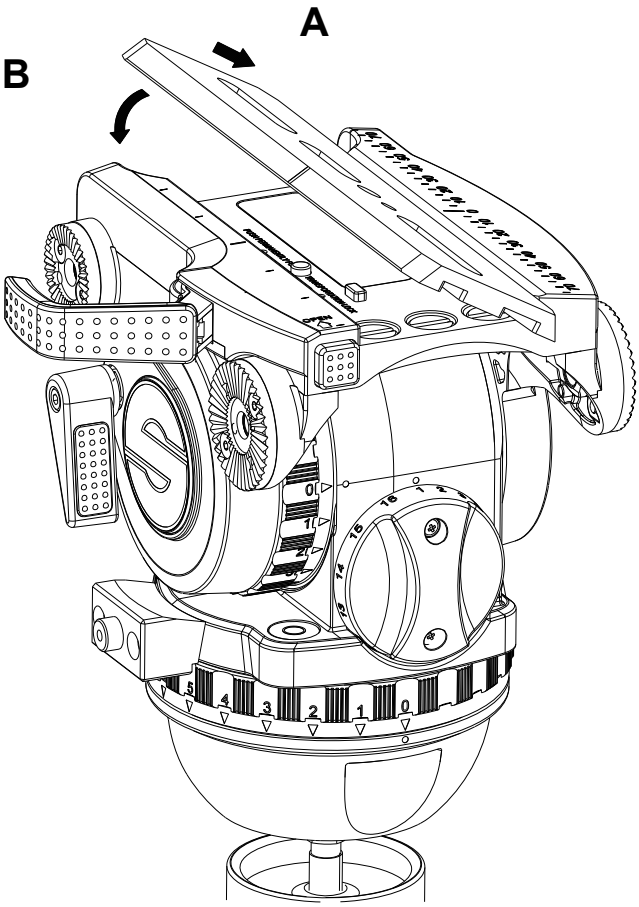

- Nachdem Sie die Kamera ausbalanciert haben (siehe Kapitel 3.4 “Einstellen der Kamerabalance”) schließen Sie den Sideload Hebel vollständig (Abb. 3, Illustration “LOCK”).

Falls die Kamerplatte nicht eingerastet ist, läßt sich der Sideload Hebel aus Sicherheitsgründen nicht schließen. Öffnen Sie den Mechanismus nochmals komplett durch Drücken des roten Sicherungs-Druckknopfes und gleichzeitigem Aufziehen des Sideload Hebels (Abb. 3, Illustration “OPEN”) und versuchen Sie es erneut.

Um den Sideload Hebel ohne eingelegte Kameraplatte zu schließen (z. B. zum Tramsport), drücken Sie während des Schließvorgangs den Sicherungsstift (Abb. 4).

3.5 Einstellen der Kamerabalance

- Zur Einstellung der Kamerbalance ist es notwendig, zuerst den Schwerpunkt der Kamera genau über dem Drehpunkt des Fluidkopfes zu zentrieren.
- Aktivieren Sie die vertikale Bremse, stellen Sie den Steuerring der vertikalen Dämpfung auf Stellung “0”, wählen Sie am Drehschalter der Kamerabalanceeinstellung die Stufe “1” und wählen sie am Boost Button (an der Vorderseite des Fluidkopfes) die Stellung “LO”.
- Sichern Sie die Kamera mit einer Hand und lösen Sie die vertikale Bremse.
- Sollte die Kamera front- oder hecklastig sein, öffnen Sie den Sideload Hebel (Abb.3, illustration “SLIDE”), die Kamera dabei weiter mit einer Hand sichern und das Kameragewicht zentrieren. (Vorschieben bei Hecklastigkeit - Zurückschieben bei Frontlastigkeit). Die Kamera sollte horizontal stehenbleiben.
- Sichern Sie die Kameraplatte durch vollständiges Schließen des Sideload Hebels
- Der Fluidkopf Cine 20 verfügt über einen 16-stufigen Gewichtsausgleich und einen Payload Range Umschalter an der Vorderseite des Kopfes mit den zwei Stellungen HIgh und LOw. Wählen Sie die Stufe, die Ihre Kamera am besten balanciert. Das Anwählen der niedrigeren Stufe wird sofort - bei jedem Schwenkwinkel - aktiv. Das Anwählen der höheren Stufe wird erst aktiv, nachdem der Fluidkopf durch die Null-Lage geschwenkt wird.

3.6 Einstellen der Dämpfung

Der Cine 20 verfügt horizontal und vertikal über je sieben Dämpfungsstufen und eine Nullstellung. Durch Drehen an den Steuerringen wird die Fluiddämpfung ein- oder ausgeschaltet. In der Nullstellung ist die Dämpfung völlig abgeschaltet. Die verschiedenen Einstellungen sind nur bei geöffneter Horizontal- und Vertikalbremse spürbar. Die Stärke der Dämpfung der entsprechenden Stufen ist in horizontaler und vertikaler Richtung identisch. Somit sind saubere, ruckfreie Diagonalbewegungen möglich. Einstellung nur auf voller Raststellung (Pfeil zeigt auf Indexpunkt). Durch einen ersten langsamen Schwenk rasten die Schaltstifte ein.

Bei Lastschwenks zwischen den Raststellungen können die Schaltstifte und/oder die Rastscheiben beschädigt werden.

3.7 Bremsen

Die Horizontalbremse löst die Klemmung für die horizontale und die vertikale Bremse für vertikale Schwenks. Beide Bremsen können während der Aufnahme vibrationsfrei betätigt werden.

3.8 Austausch der Batterie

Im Batteriefach befindet sich eine handelsübliche Standard Knopfzelle vom Typ CR 2032, 3V. Mit Hilfe eines spitzen Gegenstandes (Schraubenzieher o. ä.) öffnen Sie dieses Fach. Vergewissern Sie sich, daß die neuen Batterien entsprechend der “plus” Kennzeichnung des Batteriefaches eingelegt werden. Eine Batterie reicht für ca. 2000 Beleuchtungsvorgänge.

3.9 Transportstellung von Dämpfung, Gewichtsausgleich und Bremsen

Um die Leichtgängigkeit der Steuerringe für die Dämpfung über die lange Lebensdauer eines Sachtler Fluidkopfes zu erhalten, sollte vor und nach dem Dreh beide Steuerringe von Stellung “0” bis zum maximalen Dämpfungsstufe duchgeschalten werden. Einstellungen während des Transports: das Wichtigste ist, beide Bremsen - horizontal und vertikal - zu lösen. Gewichtsausgleich und Dämpfungen sollten jeweils auf maximaler Stufe eingestellt sein.

Traglastbereich gesamt:	2 kg bis 22 kg
Boost Button:	LO 2 kg to 15 kg HI 9 kg to 22 kg
Anzahl der Stufen des Gewicht-sausgleichs:	16
Verschiebeweg der Kameraplatte:	150 mm
Dämpfungsstufen:	je 7 horizontal, vertikal und 0
Neigebereich:	+90°/-80° (abhängig von der Stellung des Gewichtsaus-gleichs-Drehknopfes)
Schwenkbereich:	360°
Temperaturbereich:	-40°C bis 60°C
Eigengewicht:	4.1 kg
Kameraanschluß:	Sideload Verschlußmechanis, Befestigung der Kamera en-tweder mit 2 x 3/8” Schrauben oder 1 x 3/8” Schraube, 1 x 1/4” Schraube oder 1 x 1/4” Schraube, 1 pin
Stativanschluß:	100 mm Halbkugel
Schwenkarm:	ausziehbar mit Befestigungsdurchmesser 18/22/36 mm, Länge 350 bis 520 mm
Batterie:	LR 2032, 3 V

Folgendes Zubehör ist für den Cine 20 erhältlich:

- Vorderer Winkelhandgriff, Code-Nr. 3373.
- linker Schwenkarm HD, Code-Nr. 3371.

Weiteres Zubehör finden Sie in auf unserer Internetseite www.sachtler.com.

6 Inspektion & Pflege

Sachtler Fluidköpfe sollten gelegentlich mit fusselfreien Tüchern abgewischt werden, um Staubablagerung zu entfernen. Bei stärkerer Verschmutzung können Schmutzablagerungen mit einer weichen Bürste und mildem Reinigungsmittel entfernt werden. Eine Inspektion nach Intervallen ist für die Fluidköpfe nicht vorgesehen.

7 Gewährleistung

Der Gewährleistungsanspruch verfällt, wenn

- der Fluidkopf unsachgemäß und außerhalb der spezifizierten technischen Daten betrieben wurde oder
- das Grundgehäuse von einer nicht autorisierten Service- Stelle geöffnet wurde.

Technische Änderungen vorbehalten.

Erweiterte Gewährleistung

Bitte registrieren Sie sich unter www.sachter.de, um einen erweiterten Gewährleistungszeitraum zu erhalten.

Der Gewährleistungsanspruch erlischt, wenn

- der Fluidkopf unsachgemäß und außerhalb der spezifizierten technischen Daten betrieben wurde oder
- das Grundgehäuse von einer nicht autorisierten Service- Stelle geöffnet wurde.

Änderungen, die dem technischen Fortschritt dienen, sind vorbehalten.

Bitte registrieren Sie sich unter www.sachtler.de, um einen erweiterten Gewährleistungszeitraum zu erhalten.

UK Declaration of Conformity

Videndum Production Solutions Ltd. declares under our sole responsibility that the product detailed in this manual conforms with all relevant provisions of the following UK Regulations:

- The Electrical Equipment (Safety) Regulations 2016
- The Restriction of the Use of Certain Hazardous Substances in Electrical and Electronic Equipment Regulations 2012

A copy of the declaration is available on request.

UK contact: Videndum Production Solutions Ltd, William Vinten Building, Easlea Road, Bury St. Edmunds, IP32 7BY

EU Declaration of Conformity

Videndum Production Solutions Ltd. declares under our sole responsibility, supported by Videndum Production Solutions GmbH - our authorized representative, that the product detailed in this manual conforms with all relevant provisions of the following EU directives:

- Restriction of Hazardous Substances Directive 2011/65/EU
- Electromagnetic Compatibility Directive 2014/30/EU
  Low Voltage Directive 2014/35/EU
  Radio Equipment Directive 2014/53/EU

A copy of the declaration is available on request. EU contact: Videndum Production Solutions GmbH, Parkring 29, 85748 Garching, Germany

FCC Compliance Statement

This device complies with Part 15 of the FCC Rules. Operation is subject to the following two conditions:

1. This device may not cause harmful interference.
2. This device must accept any interference received, including interference that may cause undesired operation.

Note: This equipment has been tested and found to comply with the limits for a Class B digital device, pursuant to Part 15 of the FCC Rules. These limits are designed to provide reasonable protection against harmful interference in a residential installation. This equipment generates, uses, and can radiate radio frequency energy and, if not installed and used in accordance with the instructions, may cause harmful interference to radio communications. However, there is no guarantee that interference will not occur in a particular installation. If this equipment does cause harmful interference to radio or television reception, which can be determined by turning the equipment off and on, the user is encouraged to try to correct the interference by one or more of the following measures:

• Reorient or relocate the receiving antenna.

• Increase the separation between the equipment and receiver.

• Connect the equipment into an outlet on a circuit different from that to which the receiver is connected.

• Consult the dealer or an experienced radio/television technician for help.

Modifications not expressly approved by the manufacturer could void the user's authority to operate the equipment under FCC rules.

Environmental considerations

European Union Waste of Electrical and Electronic Equipment (WEEE) Directive (2012/19/EU)

This symbol marked on the product or its packaging indicates that this product must not be disposed of with general household waste. In some countries or European Community regions separate collection systems have been set up to handle the recycling of electrical and electronic waste products. By ensuring this product is disposed of correctly, you will help prevent potentially negative consequences for the environment and human health. The recycling of materials helps conserve natural resources. Visit our website for information on how to dispose of this product and its packaging.

In countries outside the EU:

Dispose of this product at a collection point for the recycling of electrical and electronic equipment according to your local government regulations

Disposal of waste batteries

Any batteries included with this product must not be treated as household waste. By ensuring these batteries are disposed of correctly, you will help prevent potentially negative consequences for the environment and human health, and help conserve natural resources.

Read “Changing the Battery” in this user guide for instructions on how to remove the battery from the product safely. Hand the battery over to the applicable collection point for recycling waste batteries.

Published by
Videndum Production Solutions Ltd.

Email: publications@videndum.com

Copyright 2024 - Videndum Production Solutions Ltd. All rights reserved

www.sachtler.com

Sachtler
A Videndum plc Brand